16.04.2025

FAHRZEUGBAUSYSTEME

Warengruppe	Fahrzeugbausysteme
Artikelnummer	42480120

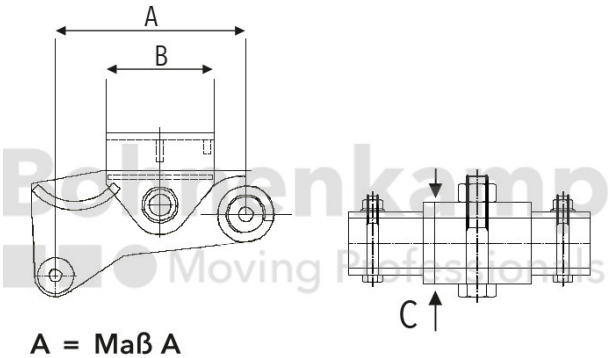

A = Maß A
B = Maß B
C = Maß C

Technische Informationen

Marke	Schneider
Bremslastausgleich	Nein
Maß A [mm]	325
Federbolzen	E5
Nettogewicht [kg] (gültig)	16,09

Alle Informationen auf diesen Seiten beruhen auf den technischen Angaben der Hersteller. Der Inhalt ist unverbindlich und dient ausschließlich Informationszwecken. Die Bohnenkamp SE übernimmt keine Haftung im Zusammenhang mit diesen Daten. Eine Haftung für jegliche unmittelbaren oder mittelbaren Schäden, Schadensersatzforderungen, Folgeschäden gleichwelcher Art und aus welchem Rechtsgrund, die durch die Verwendung der erhaltenen Informationen entstehen, ist, soweit rechtlich zulässig, ausgeschlossen.